ÇEŞİTLİ ÜRÜNLER

VARIOUS PRODUCTS

DIŞ EMNİYET SEGMANI

RETAINING RINGS FOR SHAFTS TYPE A | **SICHERUNGSPRINGE FÜR WELLEN TYP A**

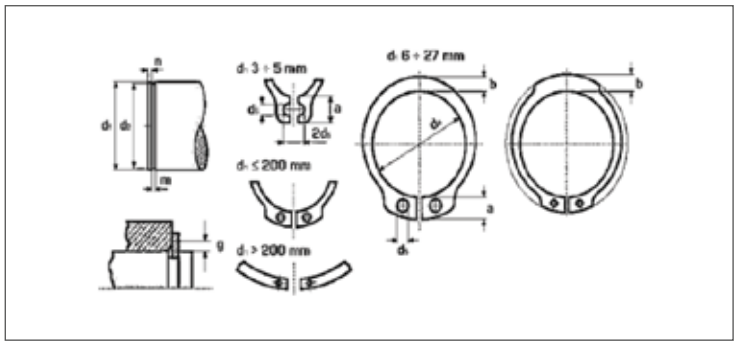

ISO	UNI	DIN
-	7435	471
Mekanik Özellikler - Toleranslar *Mechanical Properties - Tolerances* *Mechanische Eigenschaften - Toleranzen*		UNI EN 10132-1/4 DIN 17222

TEKNiK BiLGiLER | **TECHNICAL INFORMATIONS** | **TECHNISCHE INFORMATION**

d	d3		s		a max	b ≈	d5	d1	b	gr
4	3,70	+ 0,04 - 0,15	0,40	0 - 0,05	2,20	0,90	1,00	3,80	0,50	0,033
5	4,70		0,60		2,50	1,10	1,00	4,80	0,70	0,080
6	5,60		0,70		2,70	1,30	1,20	5,70	0,80	0,126
7	6,50	+ 0,06 - 0,18	0,80		3,10	1,40	1,20	6,70	0,90	0,192
8	7,40		0,80		3,20	1,50	1,20	7,60	0,90	0,225
9	8,40		1,00	0 - 0,06	3,30	1,70	1,20	8,60	1,10	0,379
10	9,30	+ 0,10 - 0,36	1,00		3,30	1,80	1,20	9,60	1,10	0,420
11	10,20		1,00		3,30	1,80	1,50	10,50	1,10	0,454
12	11,00		1,00		3,30	1,80	1,50	11,50	1,10	0,490
13	11,90		1,00		3,40	2,00	1,70	12,40	1,10	0,584
14	12,90		1,00		3,50	2,10	1,70	13,40	1,10	0,652
15	13,80		1,00		3,60	2,20	1,70	14,30	1,10	0,732
16	14,70		1,00		3,70	2,20	1,70	15,20	1,10	0,810
17	15,70		1,00		3,80	2,30	1,70	16,20	1,10	0,892
18	16,50		1,20		3,90	2,40	1,70	17,00	1,30	1,198
19	17,50		1,20		3,90	2,50	2,00	18,00	1,30	1,253
20	18,50	+ 0,13 - 0,42	1,20		4,00	2,60	2,00	19,00	1,30	1,320
21	19,50		1,20		4,10	2,70	2,00	20,00	1,30	1,480
22	20,50		1,20		4,20	2,80	2,00	21,00	1,30	1,621
23	21,50	+ 0,21 - 0,42	1,20		4,30	2,90	2,00	22,00	1,30	1,745
24	22,20		1,20		4,40	3,00	2,00	22,90	1,30	1,801
25	23,20		1,20		4,40	3,00	2,00	23,90	1,30	1,928
26	24,20		1,20		4,50	3,10	2,00	24,90	1,30	2,019
27	24,90		1,20		4,60	3,10	2,00	25,60	1,30	2,170
28	25,90		1,50		4,70	3,20	2,00	26,60	1,60	2,870
29	26,90		1,50		4,80	3,40	2,00	27,60	1,60	3,100
30	27,90		1,50		5,00	3,50	2,00	28,60	1,60	3,294
31	28,60	+ 0,21 - 0,42	1,50		5,00	3,50	2,50	29,30	1,60	3,301
32	29,60		1,50		5,20	3,60	2,50	30,30	1,60	3,887
33	30,50	+ 0,25 - 0,50	1,50		5,20	3,70	2,50	31,30	1,60	3,639
34	31,50		1,50		5,40	3,80	2,50	32,30	1,60	4,221
35	32,50		1,50		5,60	3,90	2,50	33,00	1,60	4,365
36	33,20		1,75		5,60	4,00	2,50	34,00	1,85	4,719
37	34,20		1,75		5,70	4,10	2,50	35,00	1,85	5,260
38	35,20		1,75		5,80	4,20	2,50	36,00	1,85	6,203
39	36,00	+ 0,39 - 0,90	1,75		5,90	4,30	2,50	37,00	1,85	6,668
40	36,50		1,75		6,00	4,40	2,50	37,50	1,85	6,234

Değerler milimetre olarak verilmiştir. Values are given in millimeters. Werte sind in millimetern angegeben.

DIŞ EMNİYET SEGMANI

RETAINING RINGS FOR SHAFTS TYPE A | **SICHERUNGSPRINGE FÜR WELLEN TYP A**

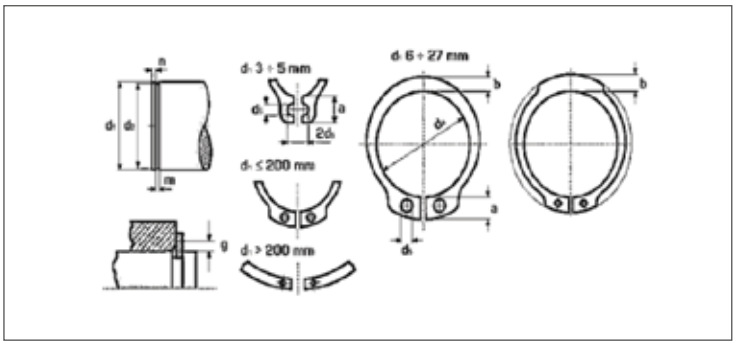

ISO	UNI	DIN
-	7435	471
Mekanik Özellikler - Toleranslar *Mechanical Properties - Tolerances* *Mechanische Eigenschaften - Toleranzen*		UNI EN 10132-1/4 DIN 17222

TEKNiK BiLGiLER | **TECHNICAL INFORMATIONS** | **TECHNISCHE INFORMATION**

d	d3		s		a max	b ≈	d5	d1	b	gr
41	37,50		1,75		6,20	4,50	2,50	38,50	1,85	6,440
42	38,50		1,75		6,50	4,50	2,50	39,50	1,85	6,884
43	39,50		1,75		6,50	4,50	2,50	40,50	1,85	6,884
44	40,50		1,75	0	6,60	4,60	2,50	41,50	1,85	7,958
45	41,50	+ 0,39	1,75	- 0,06	6,70	4,70	2,50	42,50	1,85	7,573
46	42,50	- 0,90	1,75		6,70	4,80	2,50	43,50	1,85	7,650
47	43,50		1,75		6,80	4,90	2,50	44,50	1,85	7,840
48	44,50		1,75		6,90	5,00	2,50	45,50	1,85	8,160
50	45,80		2,00		6,90	5,10	2,50	47,00	2,15	10,706
52	47,80		2,00		7,00	5,20	2,50	49,00	2,15	11,328
54	49,80		2,00		7,10	5,30	2,50	51,00	2,15	12,512
55	50,80		2,00		7,20	5,40	2,50	52,00	2,15	12,413
56	51,80		2,00		7,30	5,50	2,50	53,00	2,15	12,684
57	52,80		2,00		7,30	5,50	2,50	54,00	2,15	13,464
58	53,80		2,00		7,30	5,60	2,50	55,00	2,15	13,119
60	55,80		2,00		7,40	5,80	2,50	57,00	2,15	13,866
62	57,80		2,00		7,50	6,00	2,50	59,00	2,15	14,266
63	58,80		2,00	0	7,60	6,20	3,00	60,00	2,15	14,540
65	60,80		2,50	- 0,07	7,80	6,30	3,00	62,00	2,65	21,225
67	62,50	+ 0,46	2,50		7,90	6,40	3,00	64,00	2,65	20,520
68	63,50	- 1,10	2,50		8,00	6,50	3,00	65,00	2,65	22,125
70	65,50		2,50		8,10	6,60	3,00	67,00	2,65	23,349
72	67,50		2,50		8,20	6,80	3,00	69,00	2,65	23,727
75	70,50		2,50		8,40	7,00	3,00	72,00	2,65	24,549
77	72,50		2,50		8,50	7,20	3,00	74,50	2,65	25,976
78	73,50		2,50		8,60	7,30	3,00	75,50	2,65	26,366
80	74,50		2,50		8,60	7,40	3,00	76,50	2,65	27,517
82	76,50		2,50		8,70	7,60	3,00	78,50	2,65	27,993
85	79,50		3,00		8,70	7,80	3,50	81,50	3,15	38,109
87	81,50		3,00		8,80	7,90	3,50	83,50	3,15	39,904
88	82,50		3,00		8,80	8,00	3,50	84,50	3,15	40,088
90	84,50		3,00		8,80	8,20	3,50	86,50	3,15	41,540
92	86,50		3,00	0	9,00	8,40	3,50	88,50	3,15	42,548
95	89,50	+ 0,54	3,00	- 0,08	9,40	8,60	3,50	91,50	3,15	44,660
97	91,50	- 1,30	3,00		9,40	8,80	3,50	93,50	3,15	47,924
98	92,50		3,00		9,40	8,80	3,50	94,50	3,15	47,924
100	94,50		3,00		9,60	9,00	3,50	96,50	3,15	47,035

DIŞ EMNİYET SEGMANI

RETAINING RINGS FOR SHAFTS TYPE A | **SICHERUNGSPRINGE FÜR WELLEN TYP A**

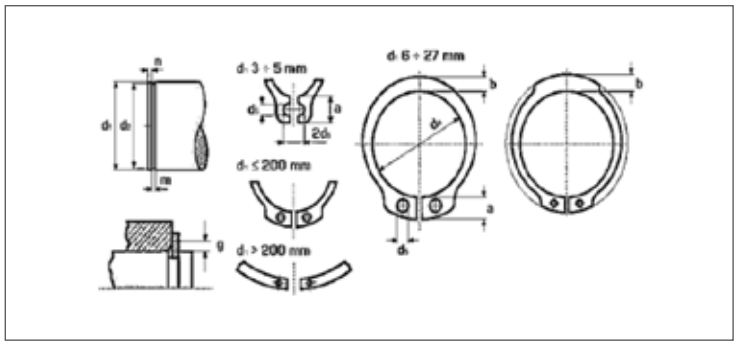

ISO	UNI	DIN
-	7435	471
Mekanik Özellikler - Toleranslar *Mechanical Properties - Tolerances* *Mechanische Eigenschaften - Toleranzen*		UNI EN 10132-1/4 DIN 17222

TEKNiK BiLGiLER | **TECHNICAL INFORMATIONS** | **TECHNISCHE INFORMATION**

d	d3		s		a max	b ≈	d5	d1	b	gr
102	95,00		4		9,70	9,20	3,50	98	4,15	71,08
105	98,00		4		9,90	9,30	3,50	101	4,15	70,45
107	100,00		4		10,00	9,50	3,50	103	4,15	78,79
108	100,00		4		10,00	9,50	3,50	104	4,15	78,79
110	103,00		4		10,10	9,60	3,50	106	4,15	72,79
112	105,00	+ 0,54 - 1,30	4		10,30	9,70	3,50	108	4,15	84,27
115	108,00		4		10,60	9,80	3,50	111	4,15	84,63
117	110,00		4		10,80	10,00	3,50	113	4,15	88,61
118	110,00		4		10,80	10,00	3,50	114	4,15	88,61
120	113,00		4		11,00	10,20	3,50	116	4,15	91,55
122	115,00		4		11,20	10,30	4,00	118	4,15	93,26
125	118,00		4		11,40	10,40	4,00	121	4,15	98,06
127	120,00		4		11,40	10,50	4,00	123	4,15	101,08
128	120,00		4		11,40	10,50	4,00	124	4,15	101,08
130	123,00		4		11,60	10,70	4,00	126	4,15	104,00
132	125,00		4		11,70	10,80	4,00	128	4,15	110,40
135	128,00		4		11,80	11,00	4,00	131	4,15	110,70
137	130,00		4	0 - 0,10	11,90	11,00	4,00	133	4,15	115,70
138	130,00		4		11,90	11,00	4,00	134	4,15	115,70
140	133,00		4		12,00	11,20	4,00	136	4,15	114,40
142	135,00		4		12,10	11,30	4,00	138	4,15	124,70
145	138,00		4		12,20	11,50	4,00	141	4,15	128,30
147	140,00	+ 0,63 - 1,50	4		12,30	11,60	4,00	143	4,15	127,40
148	140,00		4		12,30	11,60	4,00	144	4,15	127,40
150	142,00		4		13,00	11,80	4,00	145	4,15	136,60
152	143,00		4		13,00	11,90	4,00	147	4,15	146,40
155	146,00		4		13,00	12,00	4,00	150	4,15	146,40
160	151,00		4		13,30	12,20	4,00	155	4,15	152,50
165	155,50		4		13,50	12,50	4,00	160	4,15	160,40
170	160,50		4		13,50	12,90	4,00	165	4,15	173,70
175	165,50		4		13,50	12,90	4,00	170	4,15	178,20
180	170,50		4		14,20	13,50	4,00	175	4,15	191,30
185	175,50		4		14,20	13,50	4,00	180	4,15	200,00
190	180,50		4		14,20	14,00	4,00	185	4,15	203,40
195	185,50	+ 0,72 - 1,70	4		14,20	14,00	4,00	190	4,15	207,80
200	190,50		4		14,20	14,00	4,00	196	4,15	215,90

İÇ EMNİYET SEGMANI

HEAVY DUTY RETAINING RINGS FOR BORES TYPE J | **SICHERUNGSRING FÜR BOHRUNGEN TYP J SCHWERE AUSFÜHRUNG**

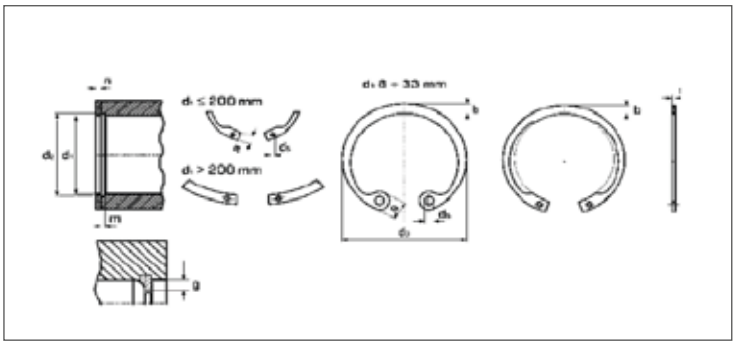

ISO	UNI	DIN
-	7437	472
Mekanik Özellikler - Toleranslar *Mechanical Properties - Tolerances* *Mechanische Eigenschaften - Toleranzen*		UNI EN 10132-1/4 DIN 17222

TEKNiK BiLGiLER | **TECHNICAL INFORMATIONS** | **TECHNISCHE INFORMATION**

d	d3		s		a max	b ≈	d5	d1	b	gr
8	8,70		0,80	0 - 0,05	2,40	1,10	1,00	8,40	0,50	0,122
9	9,80		0,80		2,50	1,30	1,00	9,40	0,70	0,147
10	10,80		1,00		3,20	1,40	1,20	10,40	0,80	0,267
11	11,80		1,00		3,30	1,50	1,20	11,40	0,90	0,300
12	13,00	+ 0,36 - 0,10	1,00		3,40	1,70	1,50	12,50	0,90	0,318
13	14,10		1,00		3,60	1,80	1,50	8,60	1,10	0,372
14	15,10		1,00		3,70	1,90	1,70	9,60	1,10	0,417
15	16,20		1,00		3,70	2,00	1,70	10,50	1,10	0,478
16	17,30		1,00		3,80	2,00	1,70	11,50	1,10	0,510
17	18,30		1,00		3,90	2,10	1,70	12,40	1,10	0,557
18	19,50		1,00		4,10	2,20	2,00	13,40	1,10	0,656
19	20,50	+ 0,42 - 0,13	1,00		4,10	2,20	2,00	14,30	1,10	0,687
20	21,50		1,00		4,20	2,30	2,00	15,20	1,10	0,730
21	22,50		1,00		4,20	2,40	2,00	16,20	1,10	0,810
22	23,50		1,00		4,20	2,50	2,00	17,00	1,30	0,883
23	24,60		1,20		4,20	2,50	2,00	18,00	1,30	1,113
24	25,90	+ 0,42 - 0,21	1,20		4,40	2,60	2,00	19,00	1,30	1,228
25	26,90		1,20		4,50	2,70	2,00	20,00	1,30	1,340
26	27,90		1,20	0 - 0,06	4,70	2,80	2,00	21,00	1,30	1,464
27	29,10		1,20		4,70	2,90	2,00	22,00	1,30	1,587
28	30,10		1,20		4,80	2,90	2,00	22,90	1,30	1,630
29	31,10		1,20		4,80	3,00	2,00	23,90	1,30	1,729
30	32,10		1,20		4,80	3,00	2,00	24,90	1,30	1,808
31	33,40		1,20		5,20	3,20	2,50	25,60	1,30	1,952
32	34,40		1,20		5,40	3,20	2,50	26,60	1,60	2,640
33	35,50	+ 0,50 - 0,25	1,20		5,40	3,30	2,50	27,60	1,60	2,200
34	36,50		1,50		5,40	3,30	2,50	28,60	1,60	3,055
35	37,80		1,50		5,40	3,40	2,50	29,30	1,60	3,047
36	38,80		1,50		5,40	3,50	2,50	30,30	1,60	3,458
37	39,80		1,50		5,50	3,60	2,50	31,30	1,60	3,425
38	40,80		1,50		5,50	3,70	2,50	32,30	1,60	3,485
39	42,00		1,50		5,60	3,80	2,50	33,00	1,60	3,620
40	43,50		1,75		5,80	3,90	2,50	42,50	1,85	4,653
41	44,50	+ 0,90 - 0,39	1,75		5,90	4,00	2,50	43,50	1,85	5,287
42	45,50		1,75		5,90	4,10	2,50	44,50	1,85	5,553
43	46,50		1,75		5,90	4,20	2,50	45,50	1,85	5,701

İÇ EMNİYET SEGMANI

HEAVY DUTY RETAINING RINGS FOR BORES TYPE J | **SICHERUNGSRING FÜR BOHRUNGEN TYP J SCHWERE AUSFÜHRUNG**

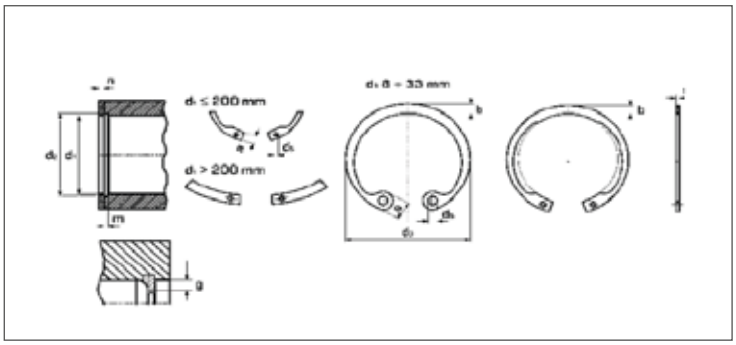

ISO	UNI	DIN
-	7437	472
Mekanik Özellikler - Toleranslar *Mechanical Properties - Tolerances* *Mechanische Eigenschaften - Toleranzen*		UNI EN 10132-1/4 DIN 17222

TEKNiK BiLGiLER | **TECHNICAL INFORMATIONS** | **TECHNISCHE INFORMATION**

d	d3		s		a max	b ≈	d5	d1	b	gr
44	47,50	+ 0,90 - 0,39	1,750	0 - 0,06	6,00	4,20	2,50	46,50	1,85	5,135
45	48,50		1,750		6,20	4,30	2,50	47,50	1,85	5,777
46	49,50	+ 1,10 - 0,46	1,750		6,30	4,40	2,50	48,50	1,85	6,439
47	50,50		1,750		6,40	4,40	2,50	49,50	1,85	6,517
48	51,50		1,750		6,40	4,50	2,50	50,50	1,85	6,792
50	54,20		2,000	0 - 0,07	6,50	4,60	2,50	53,00	2,15	8,228
51	55,20		2,000		6,50	4,70	2,50	54,00	2,15	9,370
52	56,20		2,000		6,70	4,70	2,50	55,00	2,15	8,501
53	57,20		2,000		6,70	4,90	2,50	56,00	2,15	9,210
54	58,20		2,000		6,70	5,00	2,50	57,00	2,15	9,357
55	59,20		2,000		6,80	5,00	2,50	58,00	2,15	9,584
56	60,20		2,000		6,80	5,10	2,50	59,00	2,15	9,717
57	61,20		2,000		6,80	5,10	2,50	60,00	2,15	9,970
58	62,20		2,000		6,90	5,20	2,50	61,00	2,15	10,650
60	64,20		2,000		7,30	5,40	2,50	63,00	2,15	10,990
62	66,20		2,000		7,30	5,50	2,50	65,00	2,15	11,370
63	67,20		2,000		7,30	5,60	2,50	66,00	2,15	12,531
65	69,20		2,500		7,60	5,80	3,00	68,00	2,65	16,400
67	71,50		2,500		7,70	6,00	3,00	70,00	2,65	17,750
68	72,50		2,500		7,80	6,10	3,00	71,00	2,65	17,900
70	74,50		2,500		7,80	6,20	3,00	73,00	2,65	19,190
72	76,50		2,500		7,80	6,40	3,00	75,00	2,65	20,085
75	79,50		2,500		7,80	6,60	3,00	78,00	2,65	21,250
77	81,50	+ 1,30 - 0,54	2,500		8,50	6,80	3,00	80,00	2,65	23,900
78	82,50		2,500		8,50	6,80	3,00	81,00	2,65	23,900
80	85,50		2,500		8,50	7,00	3,00	83,50	2,65	24,870
82	87,50		2,500		8,50	7,00	3,00	85,50	2,65	25,570
85	90,50		3,000	0 - 0,08	8,60	7,20	3,50	88,50	2,65	31,810
87	92,50		3,000		8,60	7,40	3,50	90,50	3,15	34,420
88	93,50		3,000		8,60	7,40	3,50	91,50	3,15	34,420
90	95,50		3,000		8,60	7,60	3,50	93,50	3,15	36,190
92	97,50		3,000		8,70	7,80	3,50	95,50	3,15	36,510
95	100,50		3,000		8,80	8,10	3,50	98,50	3,15	39,260
97	100,50		3,000		9,00	8,30	3,50	98,50	3,15	40,000
98	102,50		3,000		9,00	8,30	3,50	100,50	3,15	40,000
100	105,50		3,000		9,20	8,40	3,50	103,50	3,15	42,110

İÇ EMNİYET SEGMANI

HEAVY DUTY RETAINING RINGS FOR BORES TYPE J | **SICHERUNGSRING FÜR BOHRUNGEN TYP J SCHWERE AUSFÜHRUNG**

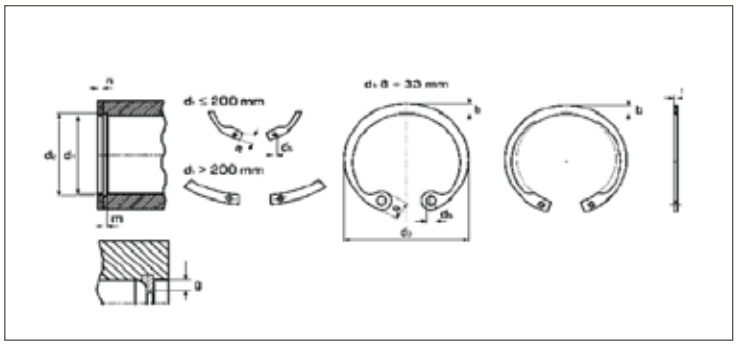

ISO	UNI	DIN
-	7437	472
Mekanik Özellikler - Toleranslar *Mechanical Properties - Tolerances* *Mechanische Eigenschaften - Toleranzen*		UNI EN 10132-1/4 DIN 17222

TEKNiK BiLGiLER | **TECHNICAL INFORMATIONS** | **TECHNISCHE INFORMATION**

d	d3		s		a max	b ≈	d5	d1	b	gr
102	108,00		4		9,50	8,50	3,50	106,00	415,00	57,48
105	112,00	+ 1,30 - 0,54	4		9,50	8,70	3,50	109,00	415,00	62,29
108	115,00		4		9,50	8,90	3,50	112,00	415,00	67,88
110	117,00		4		10,40	9,00	3,50	114,00	415,00	67,96
112	119,00		4		10,50	9,10	3,50	116,00	415,00	68,60
115	122,00		4		10,50	9,30	3,50	119,00	415,00	73,08
117	124,00		4		10,70	9,60	3,50	121,00	415,00	78,50
118	125,00		4		10,70	9,60	3,50	122,00	415,00	78,50
120	127,00		4		11,00	9,70	3,50	124,00	415,00	75,06
122	129,00		4		11,00	9,80	4,00	126,00	415,00	83,96
125	132,00		4		11,00	10,00	4,00	129,00	415,00	85,18
127	135,00		4		11,00	10,20	4,00	132,00	415,00	89,73
128	135,00		4		11,00	10,20	4,00	132,00	415,00	89,73
130	137,00		4		11,00	10,20	4,00	134,00	415,00	91,55
132	139,00		4		11,00	10,30	4,00	136,00	415,00	91,70
135	142,00	+ 1,50 - 0,63	4		11,20	10,50	4,00	139,00	415,00	97,60
137	145,00		4		11,20	10,60	4,00	141,00	415,00	99,20
138	145,00		4	0 - 0,10	11,20	10,60	4,00	142,00	415,00	99,20
140	147,00		4		11,20	10,70	4,00	144,00	415,00	102,50
142	149,00		4		11,30	10,80	4,00	146,00	415,00	103,10
145	152,00		4		11,40	10,90	4,00	149,00	415,00	107,20
147	155,00		4		11,80	11,10	4,00	151,00	415,00	112,10
148	155,00		4		11,80	11,10	4,00	152,00	415,00	112,10
150	158,00		4		12,00	11,20	4,00	155,00	415,00	114,10
152	161,00		4		12,00	11,30	4,00	157,00	415,00	108,35
155	164,00		4		12,00	11,40	4,00	160,00	415,00	125,10
160	169,00		4		13,00	11,60	4,00	165,00	415,00	131,90
165	174,50		4		13,00	11,80	4,00	170,00	415,00	138,00
170	179,50		4		13,50	12,20	4,00	175,00	415,00	144,50
175	184,50		4		13,50	12,70	4,00	180,00	415,00	159,50
180	189,50		4		14,20	13,20	4,00	185,00	415,00	162,20
185	191,50	+ 1,70 - 0,72	4		14,20	13,70	4,00	187,00	415,00	171,20
190	199,50		4		14,20	13,80	4,00	192,00	415,00	175,00
195	204,50		4		14,20	13,80	4,00	200,00	415,00	184,90
200	209,50		4		14,20	14,20	4,00	205,00	415,00	188,60

GİJON

THREAD ROD **GEWINDESTANGE**

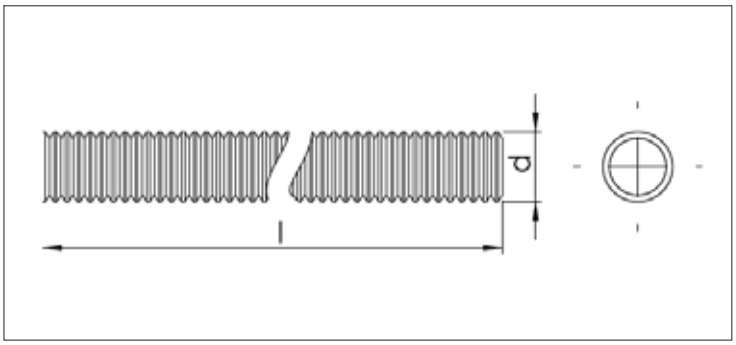

ISO	UNI	DIN
-	6547	975
Mekanik Özellikler - Toleranslar *Mechanical Properties - Tolerances* *Mechanische Eigenschaften - Toleranzen*		ISO 898-1 ISO 4759-1

TEKNiK BiLGiLER **TECHNICAL INFORMATIONS** **TECHNISCHE INFORMATION**

d	M3	M4	M5	M6	M7	M8	M10	M12
P	0,50	0,70	0,80	1,00	1,00	1,25	1,50	1,75
gr	44	78	120	177	250	310	491	712

d	M14	M16	M18	M20	M22	M24	M27	M30
P	2,00	2,00	2,50	2,50	2,50	3,00	3,00	3,50
gr	975	1310	1627	2052	2526	2956	3821	4883

d	M33	M36	M39	M42
P	3,50	4,00	4,00	4,50
gr	5758	6804	8085	9322

d	3/16	1/4	5/16	3/8	7/16	1/2
P UNC	24	20	18	16	14	13
P UNF		28	24	24	20	20
gr	120	180	285	440	590	780

d	9/16	5/8	3/4	7/8	1
P UNC	12	11	10	9	8
P UNF	18	18	16	14	12
gr	970	1250	1800	2500	3265

AY SEGMANI

CIRCLIPS FOR SHAFTS | **SICHERUNGSSCHEIBE FÜR WELLEN**

ISO	UNI	DIN
-	7434	6799
Mekanik Özellikler - Toleranslar *Mechanical Properties - Tolerances* *Mechanische Eigenschaften - Toleranzen*		UNI EN 10132-1/4 DIN 17222

TEKNiK BiLGiLER | **TECHNICAL INFORMATIONS** | **TECHNISCHE INFORMATION**

d	d3 max	s		a		d1	gr
1,5	4,25	0,40	± 0,020	1,280	± 0,040	2-2,5	0,018
1,9	4,80	0,50		1,610		2,5-3	0,027
2,3	6,30	0,60		1,940		3-4	0,061
3,2	7,30	0,60		2,700		4-5	0,076
4	9,30	0,70		3,340	± 0,048	5-7	0,147
5	11,30	0,70		4,110		6-8	0,221
6	12,30	0,70		5,260		7-9	0,232
7	14,30	0,90		5,840		8-11	0,413
8	16,30	1,00	± 0,030	6,520	± 0,058	9-12	0,617
9	18,80	1,10		7,630		10-14	0,900
10	20,40	1,20		8,320		11-15	1,141
12	23,40	1,30		10,450		13-18	1,543
15	29,40	1,50		12,610	± 0,070	16-24	3,065
19	37,60	1,75		15,920		20-31	5,620
24	44,60	2,00		21,880	± 0,084	25-38	8,180
30	52,60	2,50		25,800		32-42	13,550

GUPİLYA

SPLINT PINS **SPLINTE**

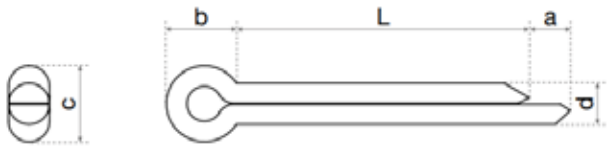

ISO	UNI	DIN
1234	1336	94

Mekanik Özellikler - Toleranslar
Mechanical Properties - Tolerances
Mechanische Eigenschaften - Toleranzen

TEKNiK BiLGiLER **TECHNICAL INFORMATIONS** **TECHNISCHE INFORMATION**

d		1	1,2	1,6	2	2,5	3,2	4	5	6,3	8	10	13	16	20
d	max	0,90	5,00	1,40	1,80	2,30	2,90	3,70	4,60	5,90	7,50	9,50	12,40	15,40	19,30
	min	0,80	0,90	1,30	1,70	2,10	2,70	3,50	4,40	5,70	7,30	9,10	12,10	15,10	19,00
c	max	1,80	2,00	2,80	3,60	4,60	5,80	7,40	9,20	11,80	15,00	19,00	24,80	30,80	38,60
	min	1,60	1,70	2,40	3,20	4,00	5,10	6,50	8,00	10,30	13,10	16,60	21,70	27,00	33,80
b	~	3,00	3,00	3,20	4,00	5,00	6,40	8,00	10,00	12,60	16,00	20,00	26,00	32,00	40,00
a	max	1,60	2,50	2,50	2,50	2,50	3,20	4,00	4,00	4,00	4,00	6,30	6,30	6,30	6,30
	min	0,80	1,25	1,25	1,25	1,25	1,60	2,00	2,00	2,00	2,00	3,20	3,20	3,20	3,20

l	min	max	1	1,2	1,6	2	2,5	3,2	4	5	6,3	8	10	13	16	20
10	9,25	10,75	0,05		0,12	0,25										
12	11,10	12,90	0,06		0,14	0,28	0,51									
14	13,10	14,90	0,07		0,16	0,31	0,57									
16	15,10	16,90	0,08		0,18	0,34	0,63	0,97	1,71	2,84						
18	17,10	18,90	0,10		0,20	0,37	0,69	1,00								
20	19,00	21,00			0,22	0,40	0,75	1,09	2,16	3,49						
22	21,00	23,00			0,24	0,43	0,81	1,18	2,28	3,74						
25	24,00	26,00			0,27	0,47	0,90	1,31	2,52	4,00						
28	27,00	29,00			0,30	0,51	0,98	1,45	2,76	4,49	8,04					
32	30,75	33,25			0,34	0,56	1,10	1,64	3,07	5,00	8,90					
36	34,75	37,25			0,44	0,61	1,22	1,80	3,39	5,49	9,76	15,90				
40	38,75	41,25			0,50	0,66	1,34	2,00	3,71	6,00	10,60	17,20				
45	43,75	46,25					1,49	2,17	4,11	6,61	11,70	18,90				
50	48,75	51,25					1,64	2,43	4,51	7,24	12,80	20,60				
56	54,50	57,50						2,70	5,00	8,00	14,00	22,60	38,00	69,50		
63	61,50	64,50						3,02	5,55	8,67	15,60	25,00	41,80	76,00		
71	69,50	72,50						3,38	6,20	9,86	17,30	27,70	46,20	83,40		
80	78,50	81,50						3,78	6,91	11,00	19,20	30,70	51,20	91,80		
90	88,25	91,75							7,71	12,20	21,27	34,10	56,70	101,00		
100	98,25	101,75							8,51	13,50	23,50	37,50	62,20	111,00	171,00	
112	110,25	113,75							9,46	15,00	26,10	41,50	66,00	122,00	188,00	
125	123,00	127,00							10,50	16,60	28,90	45,90	75,90	134,00	206,00	

Değerler milimetre olarak verilmiştir. Values are given in millimeters. Werte sind in millimetern angegeben.

YARIKLI PİM

HEAVY DUTY SPRING PINS — SPANNSTIFTE

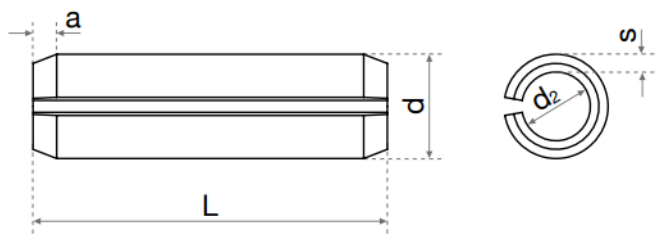

ISO	UNI	DIN
8752	6873	1481

Mekanik Özellikler - Toleranslar
Mechanical Properties - Tolerances
Mechanische Eigenschaften - Toleranzen

DIN 267-5
UNI 6830

TEKNiK BiLGiLER — TECHNICAL INFORMATIONS — TECHNISCHE INFORMATION

d		1	1,5	2	2,5	3	3,5	4	5	6	8	10	12	13
d1	max	1,30	5,00	2,40	2,90	3,50	4,00	4,60	5,60	6,70	8,80	10,80	12,80	13,80
	min	1,20	1,70	2,30	2,80	3,30	3,80	4,40	5,40	6,40	8,50	10,50	12,50	13,50
d2	~	0,80	1,10	1,50	1,80	2,10	2,30	2,80	3,40	3,90	5,50	6,50	7,50	8,50
s	~	0,20	0,30	0,40	0,50	0,60	0,75	0,80	1,00	1,25	1,50	2,00	2,50	2,50
a	~	0,15	0,25	0,35	0,40	0,50	0,60	0,65	0,90	1,20	2,00	2,00	2,00	2,00

l		1	1,5	2	2,5	3	3,5	4	5	6	8	10	11	12
4	+ 0,5 0	0,015	0,034	0,061	0,095	0,136	0,197	0,239						
5		0,019	0,043	0,077	0,118	0,170	0,246	0,299	0,471					
6		0,023	0,051	0,092	0,142	0,204	0,296	0,358	0,566					
8		0,031	0,068	0,122	0,189	0,272	0,394	0,478	0,754	1,10				
10		0,038	0,085	0,153	0,236	0,340	0,493	0,597	0,942	1,38	2,240	3,690	5,550	6,180
12	+ 1 0	0,045	0,103	0,184	0,283	0,407	0,591	0,716	1,130	1,66	2,660	4,430	6,660	7,420
14		0,052	0,120	0,214	0,330	0,475	0,689	0,836	1,320	1,94	3,13	5,170	7,780	8,660
16		0,059	0,137	0,244	0,377	0,543	0,788	0,955	1,510	2,21	3,58	5,900	8,890	9,900
18		0,067	0,154	0,275	0,424	0,611	0,886	1,070	1,700	2,49	4,03	6,640	10,000	11,100
20		0,076	0,171	0,305	0,471	0,679	0,985	1,190	1,880	2,77	4,48	7,380	11,100	12,400
22				0,336	0,519	0,746	1,080	1,310	2,070	3,04	4,92	8,120	12,200	13,600
24				0,367	0,565	0,814	1,180	1,430	2,260	3,32	5,37	8,860	13,300	14,800
26				0,397	0,613	0,882	1,280	1,550	2,450	3,60	5,82	9,590	14,400	16,100
28				0,427	0,660	0,950	1,380	1,670	2,640	3,87	6,26	10,300	15,600	17,300
30				0,458	0,707	1,020	1,480	1,790	2,830	4,15	6,71	11,100	16,700	18,500
32						1,090	1,580	1,910	3,03	4,43	7,16	11,800	17,800	19,800
36						1,220	1,770	2,18	3,39	4,98	8,06	13,300	20,000	22,300
40						1,360	1,970	2,39	3,77	5,54	8,95	14,800	22,200	24,700
45								2,68	4,24	6,23	10,10	16,600	25,000	27,800
50								2,98	4,71	6,92	11,20	18,40	27,80	30,90
55	+ 1,5 0							3,27	5,18	7,61	12,30	20,30	30,50	34,00
60								3,57	5,65	8,30	13,40	22,10	33,30	37,10
70								4,16	6,59	9,69	15,70	25,80	38,90	43,30
80								4,75	7,54	11,10	18,00	29,50	44,40	49,50
90									8,45	12,500	20,10	33,20	50,00	55,60
100									9,37	13,800	22,40	36,90	55,50	61,80